Mode d'emploi

HOME DELUXE
WIR MACHEN DEIN ZUHAUSE

Boîte de rangement métallique MEGABOX XXL



Mode d'emploi original

Conçu en Allemagne

IMPORTANT :

CONSERVER POUR TOUTE RÉFÉRENCE ULTÉRIEURE.

LIRE ATTENTIVEMENT !

Table des matières

1. Généralités 4
1.1. Aperçu des produits 4
1.2. Remarques générales 4
1.3. Garantie 4
2. Informations sur le mode d'emploi 4
2.1. Disponibilité du mode d'emploi 4
2.2. Informations sur la traduction 4
2.3. Groupes cibles du mode d'emploi 5
2.4. Explication des symboles 5
2.5. Généralités sur le mode d'emploi 5
2.6. Utilisation prévue 5
2.7. Consignes générales de sécurité 6
3. Caractéristiques du produit 7
3.1. Données techniques 7
3.2. Description du produit 8
4. Contenu de la livraison 8
5. Montage 11
5.1. Consignes de sécurité 11
5.2. Structure du produit 12
6. Application 22
6.1. Consignes de sécurité 22
6.2. Première mise en service 22
6.3. Exploitation 22
7. Dépannage 23
8. Maintenance et entretien 23
9. Conseil pour l'élimination 23

Chère cliente, cher client

Nous te remercions d'avoir choisi un produit de **Home Deluxe GmbH**. Nous te souhaitons beaucoup de plaisir avec ta nouvelle boîte de rangement métallique MEGABOX XXL.

Le mode d'emploi t'aide à monter, à mettre en service, à utiliser et à entretenir le produit. Le mode d'emploi et les consignes de sécurité doivent être lus attentivement et intégralement. Respecte ces consignes afin d'éviter tout danger.

1. Généralités

1.1. Aperçu des produits

Modèle : Boîte de rangement métallique MEGABOX XXL| ID d'article : 11233| ID de variante : 9310

1.2. Remarques générales

Pour répondre à nos exigences, nous améliorons constamment la qualité, simplifions le montage, l'utilisation ou adaptons les produits aux souhaits des clients. En raison de ces changements, la version actuelle du mode d'emploi se trouve sur notre site Internet.

Le terme "produit" est utilisé dans le mode d'emploi pour désigner la "boîte de rangement métallique MEGABOX XXL".

1.3. Garantie

La responsabilité légale pour les défauts et les droits de garantie s'appliquent à partir de la date d'achat. Home Deluxe GmbH décline toute responsabilité pour les dommages dus au non-respect du mode d'emploi. Les réclamations résultant d'un montage ou d'une utilisation non conforme sont exclues de la garantie. En cas de défaut du produit, adresse-toi par écrit à notre service clientèle via le formulaire de contact sur notre site Internet, en indiquant le nom du produit, le numéro de série et une photo de la plaque signalétique :

Home Deluxe GmbH
Chemin de retranchement 2
32312 Lübbecke
Allemagne
Tél : +49 (0)5743 6181-0
www.home-deluxe-gmbh.de

Si tu as d'autres questions, notre service clientèle se tient à ta disposition via le formulaire de contact.

2. Informations sur le mode d'emploi

2.1. Disponibilité du mode d'emploi

Le mode d'emploi fait partie intégrante du produit et doit être conservé dans son intégralité et à proximité immédiate du produit.

2.2. Informations sur la traduction

Le mode d'emploi original a été rédigé en allemand. Pour toute autre langue disponible, il s'agit d'une traduction de la version allemande.

2.3. Groupes cibles du mode d'emploi

Le mode d'emploi doit être lu et respecté par toute personne impliquée dans l'une des activités ou l'utilisation suivantes :

- Déballage
- Montage / Installation
- Mise en service / fonctionnement
- Maintenance / contrôle / entretien
- Dépannage / réparation
- Élimination

2.4. Explication des symboles

Symbole	Explication des symboles
	**AVERTISSEMENT** Ce symbole indique les dangers potentiels pouvant entraîner des blessures mortelles ou graves. Avant d'effectuer l'étape de montage ou d'application correspondante, il faut lire la remarque correspondante.
	**INFO** Ce symbole donne des indications importantes et signale des dommages matériels. Prenez-en connaissance avant d'effectuer l'étape de montage ou d'application correspondante afin de comprendre les problèmes et d'éviter les dommages.
	**Lire le mode d'emploi** Le symbole indique que le mode d'emploi doit être lu attentivement avant le montage/l'installation et/ou l'utilisation de l'appareil.

2.5. Généralités sur le mode d'emploi

Le mode d'emploi se rapporte à la boîte de rangement métallique MEGABOX XXL. Elle contient des informations importantes sur le montage, le fonctionnement, l'entretien et le nettoyage. Le mode d'emploi, en particulier les consignes de sécurité, doit être lu attentivement avant la mise en service du produit, conservez-le soigneusement. N'utilise le produit que comme décrit dans ce mode d'emploi afin d'éviter toute blessure ou tout dommage accidentel. Si tu transmets le produit à un tiers, tu dois également lui remettre ce mode d'emploi.

2.6. Utilisation prévue

Le produit est de haute qualité, a une longue durée de vie et est exclusivement destiné ou adapté à un usage privé dans des proportions raisonnables et habituelles. En outre, notre produit n'est **pas** destiné à un usage professionnel. Le produit est destiné à être utilisé comme boîte de rangement métallique fermée pour stocker des outils de jardinage à l'extérieur.

N'utilise le produit que comme décrit dans ce mode d'emploi. Toute autre utilisation est considérée comme non conforme et peut entraîner des dommages matériels ou corporels. Le fabricant décline toute responsabilité pour les dommages causés ou subis par une utilisation non conforme ou incorrecte.

2.7. Consignes générales de sécurité

Indications générales sur les dangers



- Une utilisation non conforme peut entraîner des dommages corporels et matériels considérables. C'est pourquoi le montage, l'installation, la mise en service ainsi que les travaux de maintenance et de réparation ne doivent être effectués que par des personnes qualifiées.
- Ne monte le produit **que** si la livraison est complète et sans défaut.
- Assure-toi que toutes les pièces ne sont pas endommagées et qu'elles sont montées de manière appropriée. Un montage incorrect présente un risque de blessure. Les pièces endommagées peuvent avoir une influence sur la sécurité et le fonctionnement.
- Ne place le produit que sur une surface sûre, plane et solide.
- Ne modifie pas le produit.
- Vérifie la fixation à intervalles réguliers.
- **Coupure :** portez des vêtements de protection lors du montage, tels que des chaussures de sécurité et des gants de protection, etc.

Danger pour les enfants



- **Risque d'étouffement :** tenir les enfants à l'écart des matériaux d'emballage.
- Tenir les enfants à l'écart du produit, ce n'est pas un jouet/un jeu.
- Tenir les enfants éloignés de l'endroit où le produit est assemblé. La livraison contient de petites pièces qui peuvent être avalées ou entraîner de graves blessures.
- **Risque de basculement !** Le produit n'est pas un jouet pour enfants, ni un mur d'escalade ou un équipement sportif. Les différents éléments du produit peuvent tomber s'ils sont soumis à une charge unilatérale, la conséquence pouvant être la mort.
- Les enfants peuvent se blesser en jouant avec le produit ou en se hissant par le produit.
- Ne place pas le produit directement ou à proximité immédiate d'une aire de jeu.
- Explique aux enfants comment utiliser correctement le produit et ne les laisse jamais sans surveillance pendant qu'ils jouent.
- Explique aux enfants comment utiliser correctement le produit.

Risque de blessure

Une manipulation incorrecte du produit peut entraîner des blessures.



- Avant chaque utilisation, vérifie que le produit ne présente pas de dommages visibles.
- N'apporte aucune modification constructive au produit. Toute modification doit faire l'objet d'une autorisation écrite du fabricant et être effectuée conformément aux instructions.
- Si le produit est endommagé, il ne doit plus être utilisé. Les pièces endommagées doivent être réparées ou remplacées par des pièces de rechange d'origine.
- Veille à ce que le produit soit installé solidement et durablement afin d'éviter les blessures.

Risque d'endommagement



- Une manipulation inappropriée du produit peut entraîner des dommages.
- N'ouvre pas l'emballage avec des objets tranchants (par ex. couteau, ciseaux ou autres), cela pourrait endommager le produit. Fais attention en l'ouvrant.
- Si tu ouvres l'emballage sans précaution avec un couteau ou un autre objet pointu, le produit peut être endommagé. Sois très prudent lors de l'ouverture.
- **Risque de chute et de casse :** ne monte pas sur le produit, le produit n'est pas conçu pour être monté dessus.
- Dispose des couvertures, du carton, du film plastique ou autre pour y stocker les pièces du produit avant le montage en vue d'un assemblage ultérieur. Ainsi, les pièces risquent moins de se rayer.
- N'utilise pas le produit à proximité d'une source de chaleur ou d'une flamme nue.

Risque d'explosion



- **Attention :** ne pas conserver de substances inflammables, facilement combustibles ou explosives à l'intérieur du produit. Les substances facilement inflammables peuvent prendre feu.

3. Caractéristiques du produit

3.1. Données techniques

MEGABOX XXL	
Matériau	Tôle d'acier galvanisée
Épaisseur de paroi	environ 0,5 mm
Contenu d'utilisation	environ 600 l
Dimensions extérieures (L x l x H)	environ 158 x 64 x 62 cm
Dimensions intérieures (L x l x H)	environ 156 x 62 x 60 cm
Couvercle (L x l)	environ 164 x 70 cm
Poids	29,5 kg

Plan d'encombrement

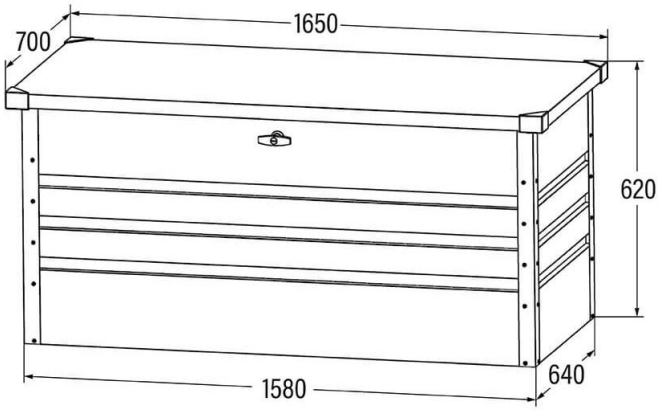

Alle Maßangaben in mm

3.2. Description du produit

Notre spacieuse MEGABOX XXL est la solution de rangement idéale pour tes coussins de chaises, tes coussins de jardin, etc.

Tout trouve sa place dans cette boîte. La tôle d'acier galvanisée rend la boîte particulièrement durable, pratiquement sans entretien et offre une excellente protection contre la corrosion. Une aération suffisante est assurée à l'intérieur, ce qui évite l'apparition de moisissures gênantes. Le couvercle est équipé de deux vérins à gaz et s'ouvre donc sans effort. Pour plus de sécurité, la boîte de rangement peut également être verrouillée. Les petits pieds du meuble assurent la stabilité. De plus, tu ménages le sol et protèges la boîte de rangement de l'humidité.

4. Contenu de la livraison

Lors de la livraison, vérifie que l'emballage ne présente pas de dommages extérieurs. En outre, vérifie immédiatement après le déballage que la livraison est complète et que le produit et tous les composants sont en parfait état. Ne monte le produit que si le contenu de la livraison est complet et non endommagé.

Composants/pièces

No.	Description	Quantité	Illustration
B1	Serrure du couvercle	1	
B2	Entretoise de verrouillage	1	
C1	Barre latérale arrière	2	
C2	Bandeau latéral avant gauche	1	

No.	Description	Quantité	Illustration
C3	Barre latérale avant droite	1	
C4	Entretoise de sol	3	
C5	Support pour ressort à gaz	2	
C8	Verrouillage du couvercle	1	
G3	Vérin à gaz	2	
S3	Rondelle en U	1	
S4	Couverture des bords à l'arrière	2	
S5	Cache-arête avant gauche	1	
S6	Cache-arête avant droite	1	
S7	Tête sphérique ressort à gaz	2	
S8	Pied de support	4	
F1	Vis	50	
F2	Vis	55	
F8	Vis	4	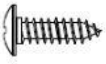
PBO2	Couvercle	1	
P1	Panneau latéral gauche	1	

No.	Description	Quantité	Illustration
P2	Paroi latérale droite	1	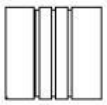
P3	Paroi frontale	1	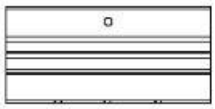
P4	Paroi arrière	1	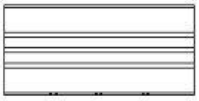
P5	Sol	1	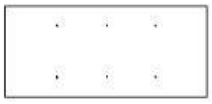

5. Montage

Lieu d'installation



- L'installation du produit est éventuellement régie par des règles de construction. L'autorisation d'installation peut t'être retirée par les autorités en cas de non-respect des conditions d'installation.
- Avant l'installation, contacte les autorités compétentes et veille à respecter la réglementation en vigueur.
- Placez et montez le produit sur une fondation sûre, plane et solide. La fondation doit être résistante, plane et d'équerre. Cela peut être contrôlé à l'aide d'un niveau à bulle.
- La fondation peut être construite en bois traité, en béton, en dalles de béton ou en briques, etc., afin d'éviter que l'humidité ne pénètre dans le produit. Une fondation ou une dalle en béton doit d'abord sécher avant de pouvoir y construire.
- Ne placez **pas** le produit directement sur le gazon ou la terre (sol)
- Le produit **doit** être solidement ancré au support.
- De petits arbres, des buissons ou des clôtures dans les environs immédiats peuvent être utiles et servir de protection contre le vent.
- Respecte une distance de sécurité d'au moins 2 mètres par rapport aux autres structures. Cela facilite le montage et peut sauver des vies en cas d'incendie.

5.1. Consignes de sécurité

Toutes les informations relatives à la sécurité et à la santé doivent être lues.

Risque de blessure

Une manipulation incorrecte lors du montage peut entraîner des blessures.



- Ton produit est livré dans un colis. Veille à ce que le paquet soit ouvert par le haut. Fais très attention à ne pas endommager les surfaces du produit en ouvrant le paquet.
- Ne place le produit que sur une surface sûre, plane et solide.
- Vérifie lors du montage que le cadre est bien à l'horizontale sur les fondations.
- Ne place pas le produit sous des arbres, les branches cassées peuvent endommager le produit.
- Il faut au moins 2 personnes pour monter le produit.
- **Coupure :** portez des vêtements de protection lors du montage, tels que des chaussures de sécurité et des gants de protection, etc.
- Toutes les fixations (vis, écrous, etc.) doivent être soigneusement serrées.
- Installe le produit les jours secs et sans vent afin d'éviter les blessures dues au vent et aux sols glissants.

Risque d'endommagement



- Ne placez pas le produit sous des arbres ou des branches en surplomb, car ils peuvent tomber et endommager le produit.
- Le produit doit être monté à l'équerre, vérifie que le produit est à l'équerre, par exemple avec un niveau à bulle ou un mètre ruban.

5.2. Structure du produit

Le produit est livré démonté et peut être monté avec un peu d'effort. Respecte scrupuleusement les instructions de montage. En cas de non-respect, le fonctionnement et la sécurité du produit ne sont pas garantis. Avant de commencer le montage, familiarise-toi avec les ferrures et les éléments de fixation pour une utilisation plus facile pendant la phase de construction.

Remarque

- Nous **recommandons** de monter le produit par temps sec et sans vent.
- Note que certaines parties de ton produit sont protégées par un film plastique contre les dommages, retire le film avant de monter le produit.

Outils nécessaires / Vêtements de protection

	Vêtements de protection	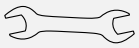	Clé à molette
	Ruban à mesurer		Tournevis
	Niveau à bulle		

- Les instructions suivantes doivent être lues attentivement.

Plan d'ensemble

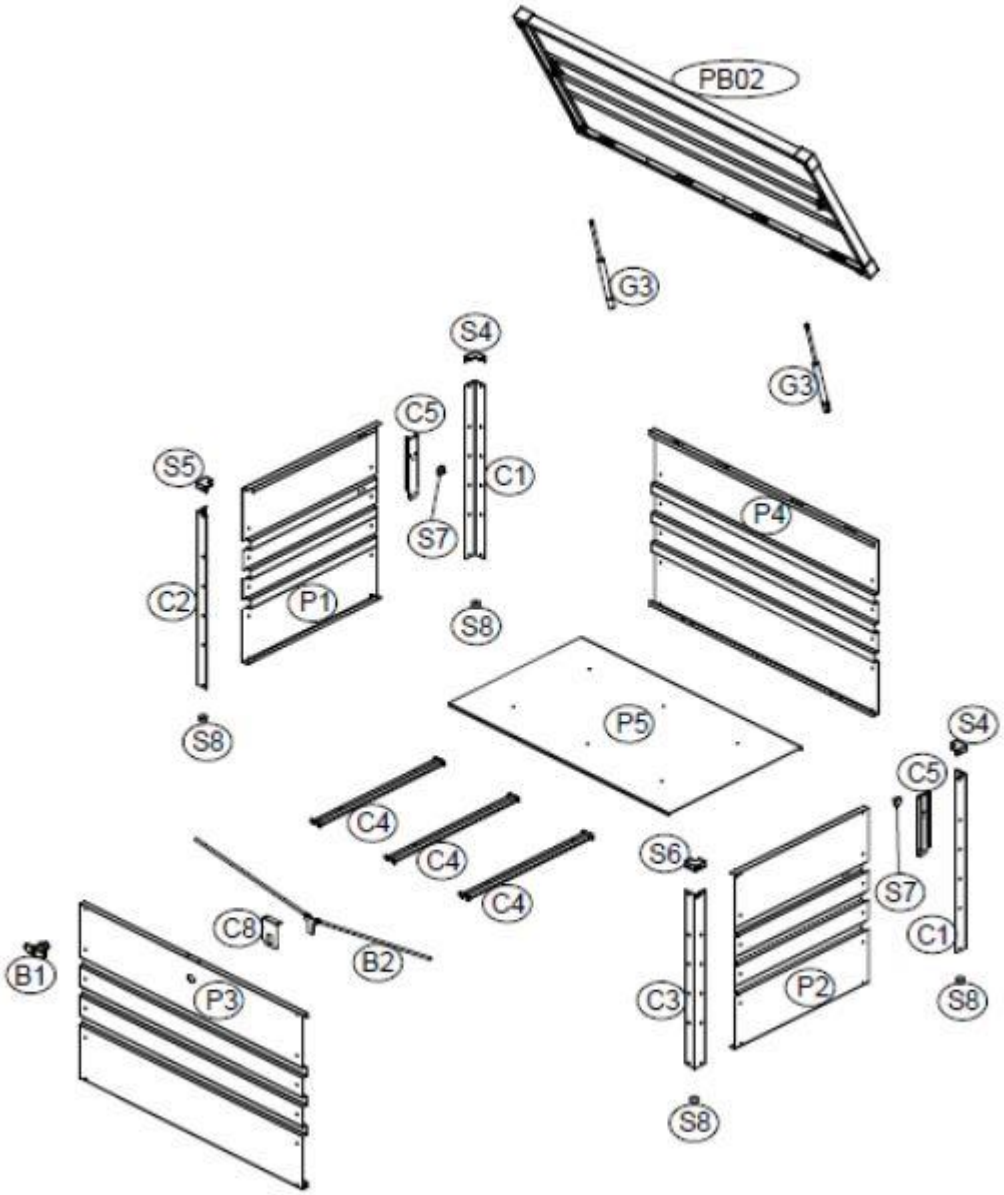

Étape 1 :

- Visse la baguette latérale arrière (**C1**) et la baguette latérale avant gauche (**C2**) avec les vis (**F2**) et les rondelles (**S3**) sur la paroi latérale gauche (**P1**). Veille à ce que les panneaux latéraux soient correctement positionnés.

- Fixe le support du ressort à gaz (**C5**) et la tête sphérique du ressort à gaz (**S7**) avec les vis (**F1**, **F2**) et les rondelles (**S3**).

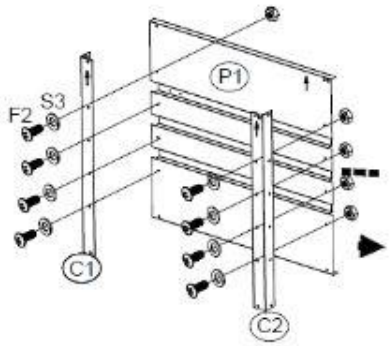

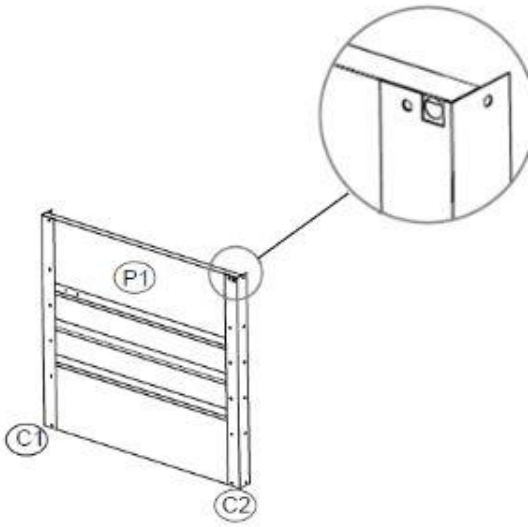

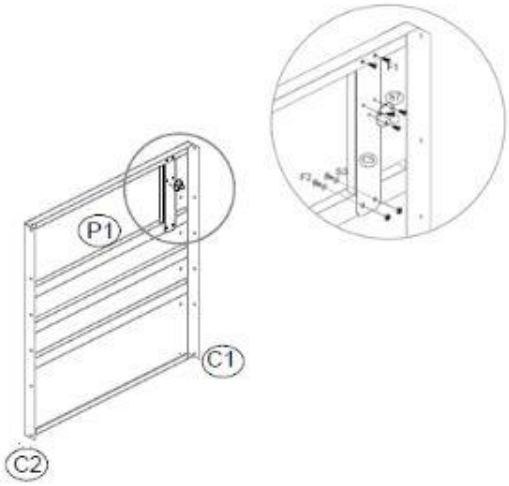

Étape 2 :

- Insère l'entretoise de fond (**C4**) et visse les panneaux avant (**P3**) et arrière (**P4**) avec les vis (**F2**) et les rondelles (**S3**).

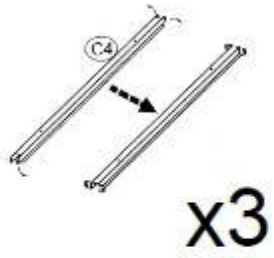

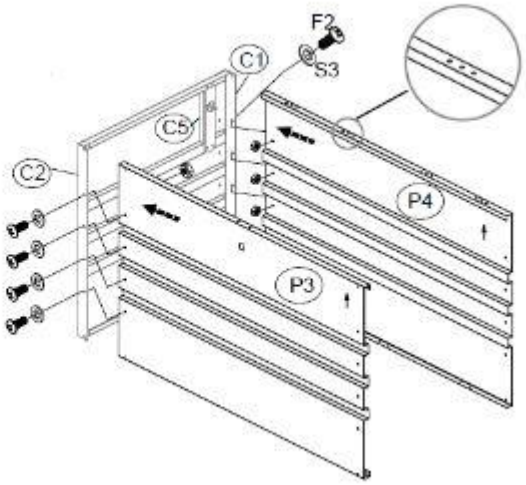

Étape 3 :

- Visse la traverse de sol avec les vis (**F1**).

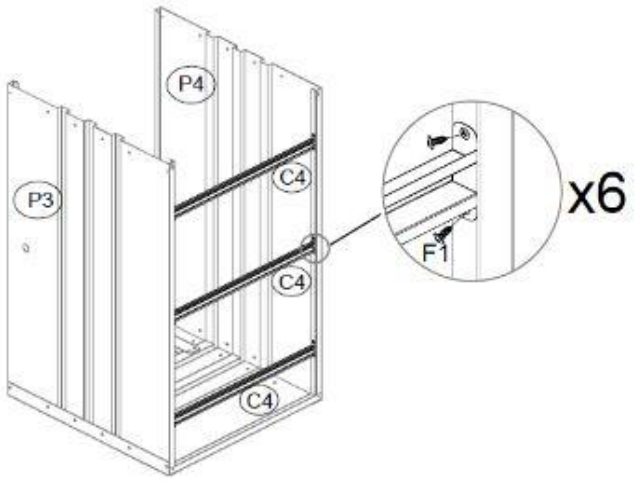

Étape 4 :

- Introduis le fond (**5**). Veille à l'alignement.

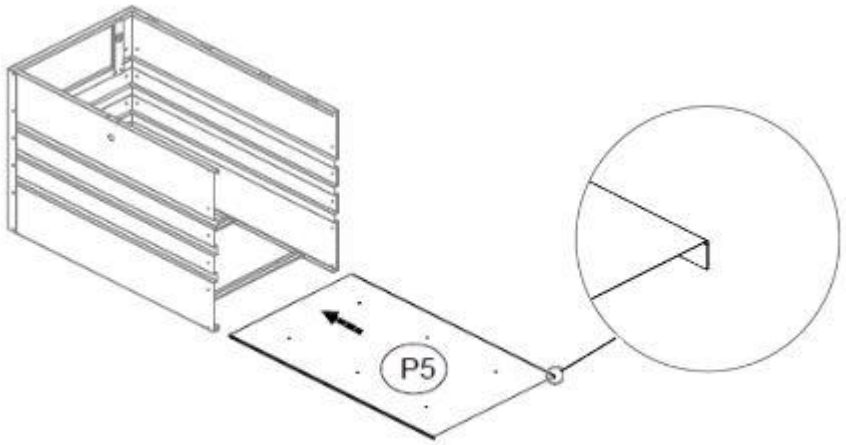

Étape 5 :

- Visse la baguette latérale arrière (**C1**) et la baguette latérale avant droite (**C3**) avec les vis (**F2**) et les rondelles (**S3**) sur la paroi latérale droite (**P2**). Veille à ce que les panneaux latéraux soient correctement positionnés.

- Fixe le support du ressort à gaz (**C5**) et la tête sphérique du ressort à gaz (**S7**) avec les vis (**F1**, **F2**) et les rondelles (**S3**).

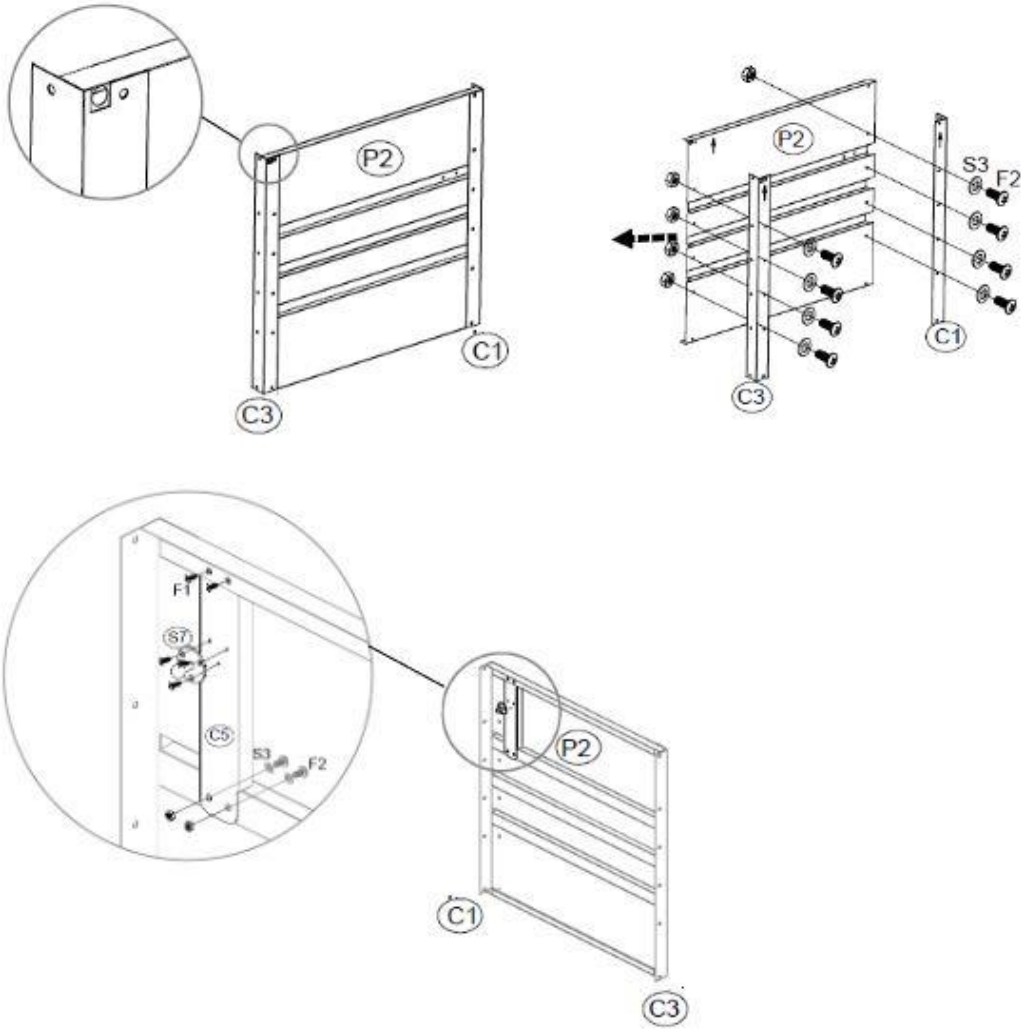

Étape 6 :

- Visse le panneau latéral droit (**P2**) avec les vis (**F2**) et les rondelles (**S3**) sur les composants déjà assemblés.

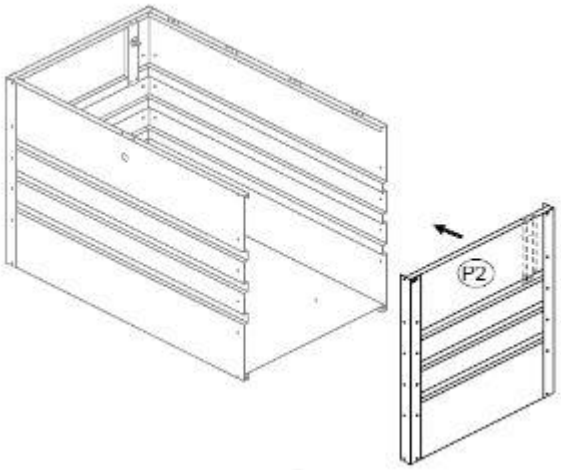

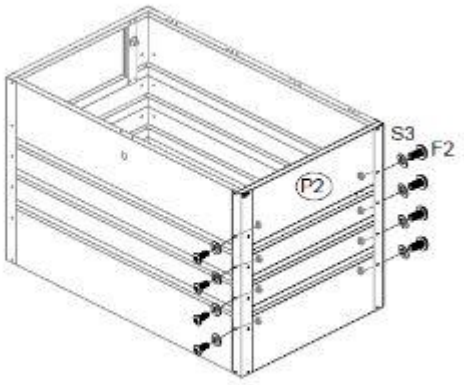

Étape 7 :

- Visse le fond avec les vis (**F1**) et les rondelles (**S3**).

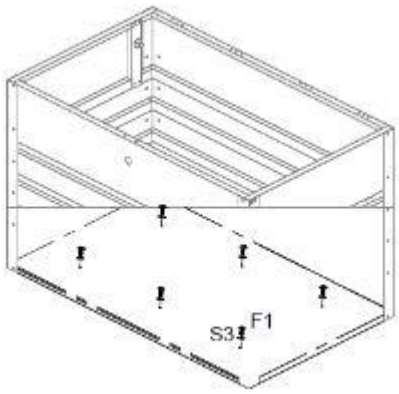

Étape 8 :

- Retourne délicatement la boîte de rangement métallique et visse les pieds (**S8**) avec les vis (**F1**) et les rondelles (**S3**).
- Utilise un support approprié pour éviter d'endommager le produit.

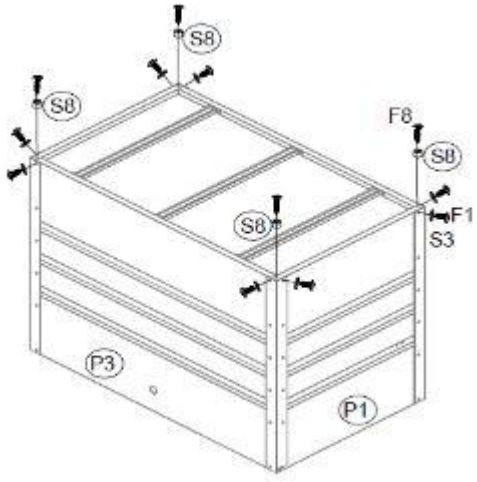

Étape 9 :

- Place les caches-arêtes (**S4, S5, S6**).

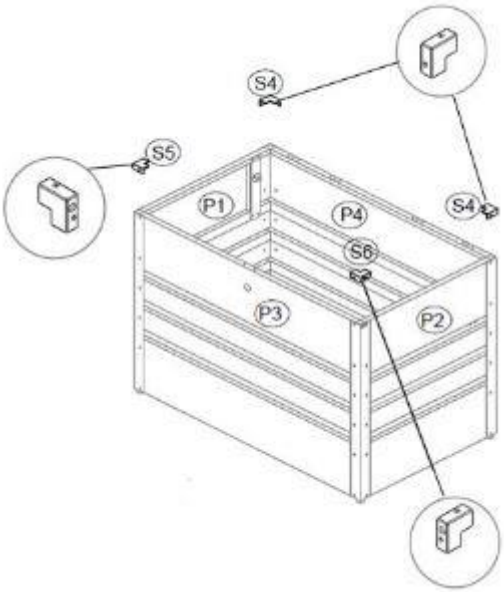

Étape 10 :

- Visse les caches-arêtes avec les vis (**F1**) et les rondelles (**S3**).

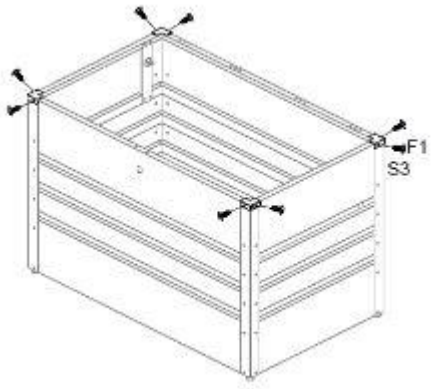

Étape 11 :

- Monter la serrure du couvercle (**B1**) et le verrouillage du couvercle (**C8**) avec les vis (**F1**).

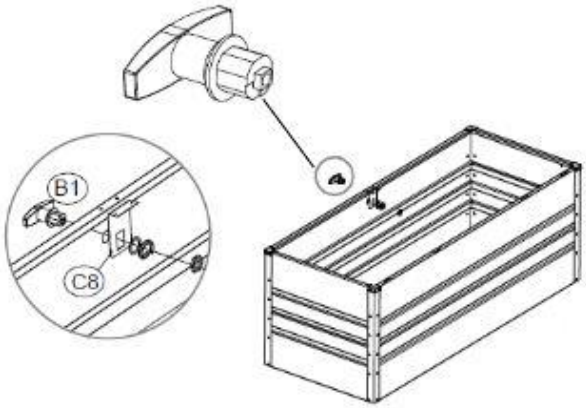

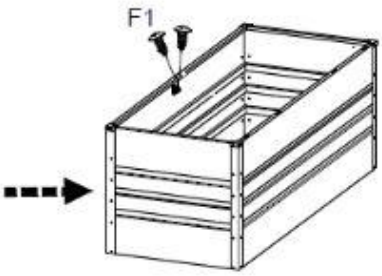

Étape 12 :

- Montez la barre de verrouillage (**B2**).

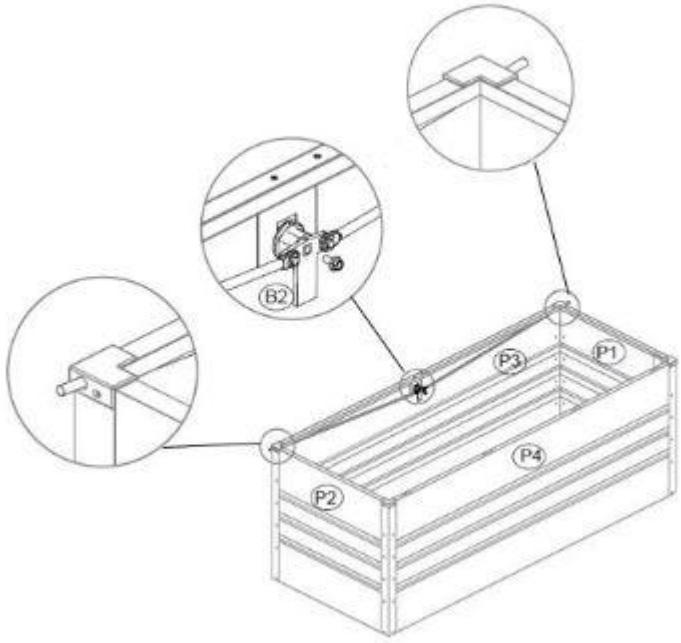

Étape 13 :

- Fixe le ressort à gaz (**G3**) sur le couvercle (**PBO2**) et visse-le avec les vis (**F2**).

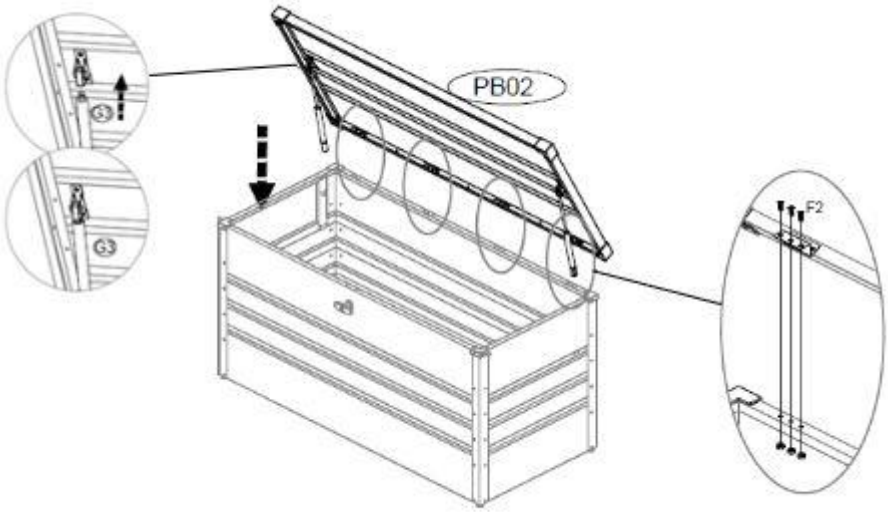

Étape 14 :

- Relie le ressort à gaz.

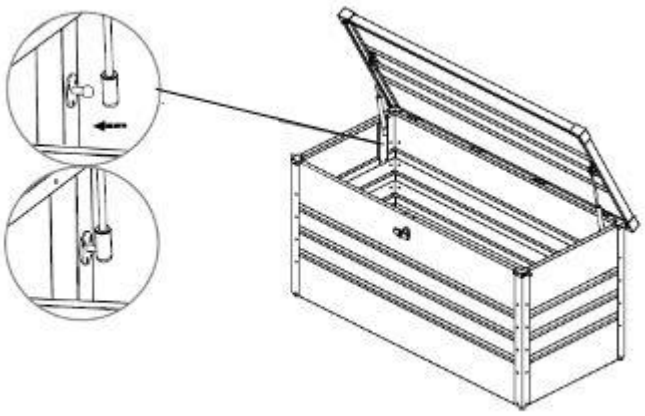

6. Application

6.1. Consignes de sécurité

Les informations suivantes relatives à la sécurité et à la santé doivent être lues attentivement.

Risque de blessure
Une manipulation inappropriée lors de l'utilisation peut entraîner des blessures.

- N'utilise pas un produit endommagé.
- Ne modifie pas le produit.
- **Risque de basculement !** Le produit n'est pas un jouet pour enfants, ni un mur d'escalade ou un équipement sportif. Les différents éléments du produit peuvent tomber s'ils sont soumis à une charge unilatérale, la conséquence pouvant être la mort.
- **Risque de chute :** ne marche pas sur le produit et ne monte pas dessus.
- Avant chaque utilisation, vérifie que le produit ne présente pas de dommages visibles.
- Vérifie la fixation à intervalles réguliers.
- Contrôle à intervalles réguliers la facilité de fonctionnement de la porte.

6.2. Première mise en service

Vérifie que le produit n'est pas endommagé avant la première utilisation. Le produit ne peut être utilisé que s'il n'est pas endommagé.

6.3. Exploitation

Le produit est résistant aux intempéries, facile d'entretien, résistant aux UV et durable.

- Assure-toi que le produit est en bon état avant de l'utiliser pour la première fois.

7. Dépannage

Si les dysfonctionnements suivants apparaissent pendant le fonctionnement, vérifie les causes d'erreur suivantes à l'aide du tableau ci-dessous. Si les mesures indiquées ne permettent pas de résoudre le problème, mettre le produit hors service.

Erreur	Cause possible	Solution
Le produit vacille/oscille ou peut être déplacé	- Les vis de fixation au socle se sont desserrées.	- Serrer les vis de fixation
Le couvercle ne s'ouvre pas ou ne se ferme pas correctement	- Le produit n'est pas d'équerre - Les vis de fixation se sont desserrées - Le ressort à gaz est endommagé	- Orienter le produit à angle droit - Serrer les vis de fixation - Remplacer le ressort à gaz

Si un autre problème survient avec le produit, contacte-nous.

8. Maintenance et entretien

Le produit est facile à entretenir. Pour nettoyer les surfaces, utiliser un chiffon humide et un détergent doux. Respecte également les instructions du fabricant du produit de nettoyage. N'utilise pas de produits de nettoyage agressifs ou de nettoyeurs à haute pression pour le nettoyage.

9. Conseil pour l'élimination

- Éliminer le produit et tous ses composants conformément aux réglementations locales et nationales, afin d'éviter tout dommage à l'environnement.
- Nos emballages sont fabriqués à partir de matériaux respectueux de l'environnement. Ils peuvent être recyclés et servir ainsi de matières premières précieuses. Élimine les matériaux d'emballage (cartons, emballages sales, etc.) séparément et de manière appropriée, conformément aux réglementations nationales en vigueur.
- Pour l'élimination de ces produits, il convient également de respecter les dispositions nationales en vigueur.
- Contacte le fabricant en cas d'incertitude quant à l'élimination.
- Tu peux également obtenir des conseils sur l'élimination correcte des déchets auprès des centres d'élimination locaux.

Home Deluxe GmbH
Chemin de retranchement 2
32312 Lübbecke
Allemagne
Tél : +49 (0)5743 6181-0
www.home-deluxe-gmbh.de

GA-413-00-MEGABOX_XXL
2025/03